DC Motor 22 x 48
1.13.078.0XX

Bühler Motor

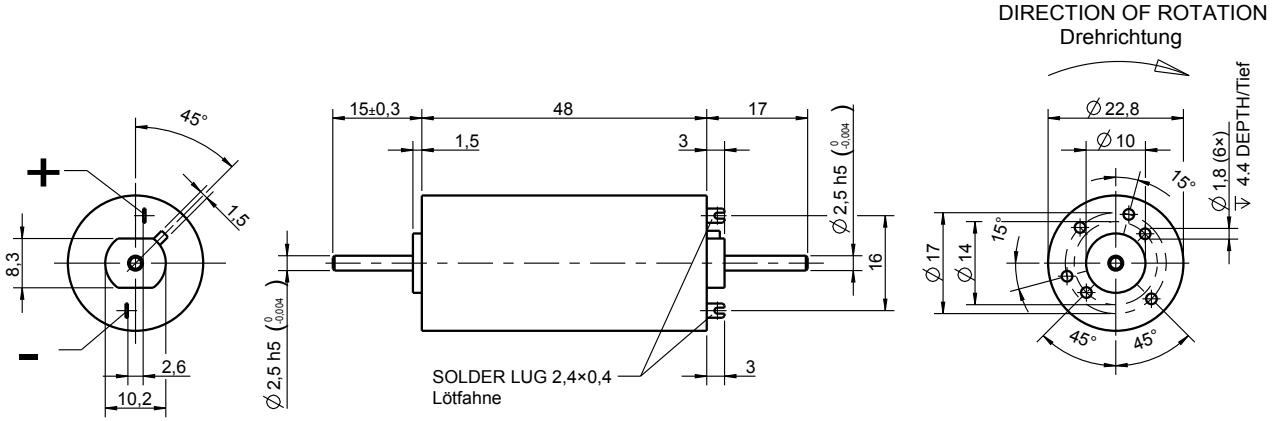

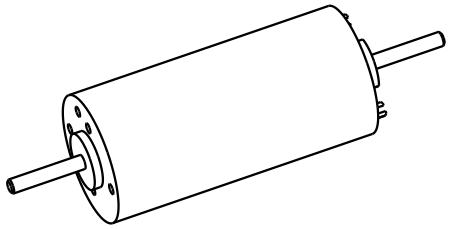

All rights reserved / Alle Rechte vorbehalten

Lotax AB
Tel. +46 8 747 08 08

lotax

info@lotax.se
www.lotax.se